ANLEITUNG

RSL - PPM Decoder mit integrierter Modellelektronik

Best.-Nr. **00620**

Mit dem RSL wird das serielle PPM Signal eines RC Empfänger ausgewertet und ein komplettes Modell angesteuert. 3 Fahrregler, 4 Servos sowie die komplette Lichtanlage inklusive Rundumlichter und Frontblitzer stehen zur Verfügung. Dabei muss das Modul nicht konfiguriert werden. Alle Funktionen stehen nach dem Anlöten an die betreffenden Lötpads zur Verfügung.
Auch die Zuordnung zu den Kanälen ist bereits fertig konfiguriert.

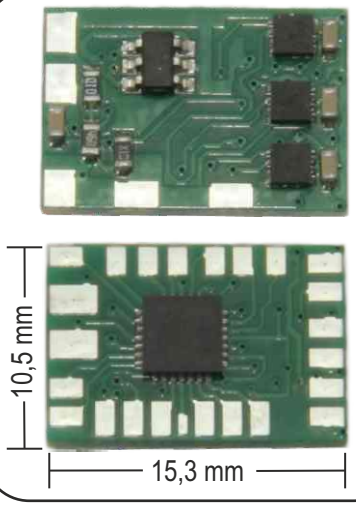

Nach dem Einschalten wird für eine Sekunde das Fahrlicht eingeschaltet.
In dieser Zeit lernt das Modul die Nullstellungen der Steuerknüppel und der Schalter. In dieser Zeit sollten sie entsprechend in Neutralposition stehen.
Das Modul hat eine Spannungsüberwachung, bei unter 3,3 V stoppen die Fahrregler und die Warnblinkanlage wird eingeschaltet. Das Modell sollte nun aufgeladen werden.
Im Decoder ist die unten stehende Konfiguration zur Ansteuerung über die ersten 6 Kanäle des seriellen PPM Signales eines R614XN Empfängers implementiert. Das Deltang PPM Protokoll ist hier ebenfalls kompatibel, hat jedoch eine andere „Mode“ Einstellung (Siehe Tabelle).
Da die ersten Kanäle sowohl als Motoranschluss als auch in Servo-PPM zur Verfügung stehen, lassen sich hier auch Soundmodule anschließen. Der unten stehende Schaltplan ist exemplarisch mit Fahrfunktion, Licht und Blinker dargestellt. Die weiteren Funktionen lassen sich analog dazu anschließen.

Technische Daten	
Abmessungen	15,3 x 10.5 mm
Gewicht	0,7 Gramm
Versorgungsspannung	3,3 – 5,5 V Gleichspannung
Belastbarkeit	maximal 2A über das gesamte Modul
Eingangsprotokolle	PPM 6 Kanal
Fahrregler	3 Stück je 800 mA (300 Hz)
Schaltausgänge	10 Stück, je 10 mA

Anschlüsse

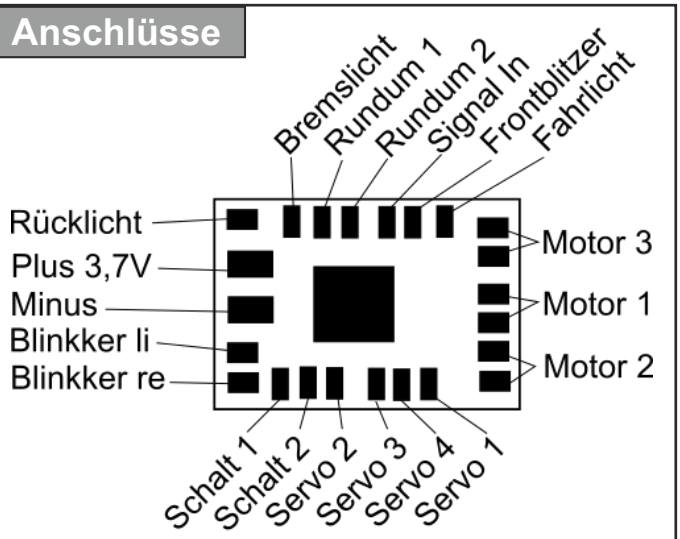

SICHERHEITSHINWEISE:
Vor der ersten Inbetriebnahme des RSL sollten folgende Überprüfungen stattfinden, um ein Zerstören des RSL zu vermeiden:

- **Überprüfen der Polarität der Betriebsspannung** ☑
- **Überprüfen der Motorausgänge auf Kurzschluss** ☑

Bei Störungen oder Fehlfunktionen des RSL lesen Sie bitte unsere Hinweise zu Lösungsvorschlägen unter: www.1zu87modellbau.de , hier finden Sie auch Tipps zur Entstörung.

- Änderungen und Irrtümer vorbehalten / Stand Oktober 2020 / Christian Repky ©

SOL-EXPERT group
Abt. 1zu87modellbau.de
Geschäftsführer: Christian Repky

Mehlisstrasse 19
88255 Baindt
Tel.: 07502 - 941150

Fax: 07502 - 94115-99
info@sol-expert-group.de
www.sol-expert-group.de

ANLEITUNG

RSL - PPM Decoder mit integrierter Modellelektronik Best.-Nr. **00620**

Schaltplan

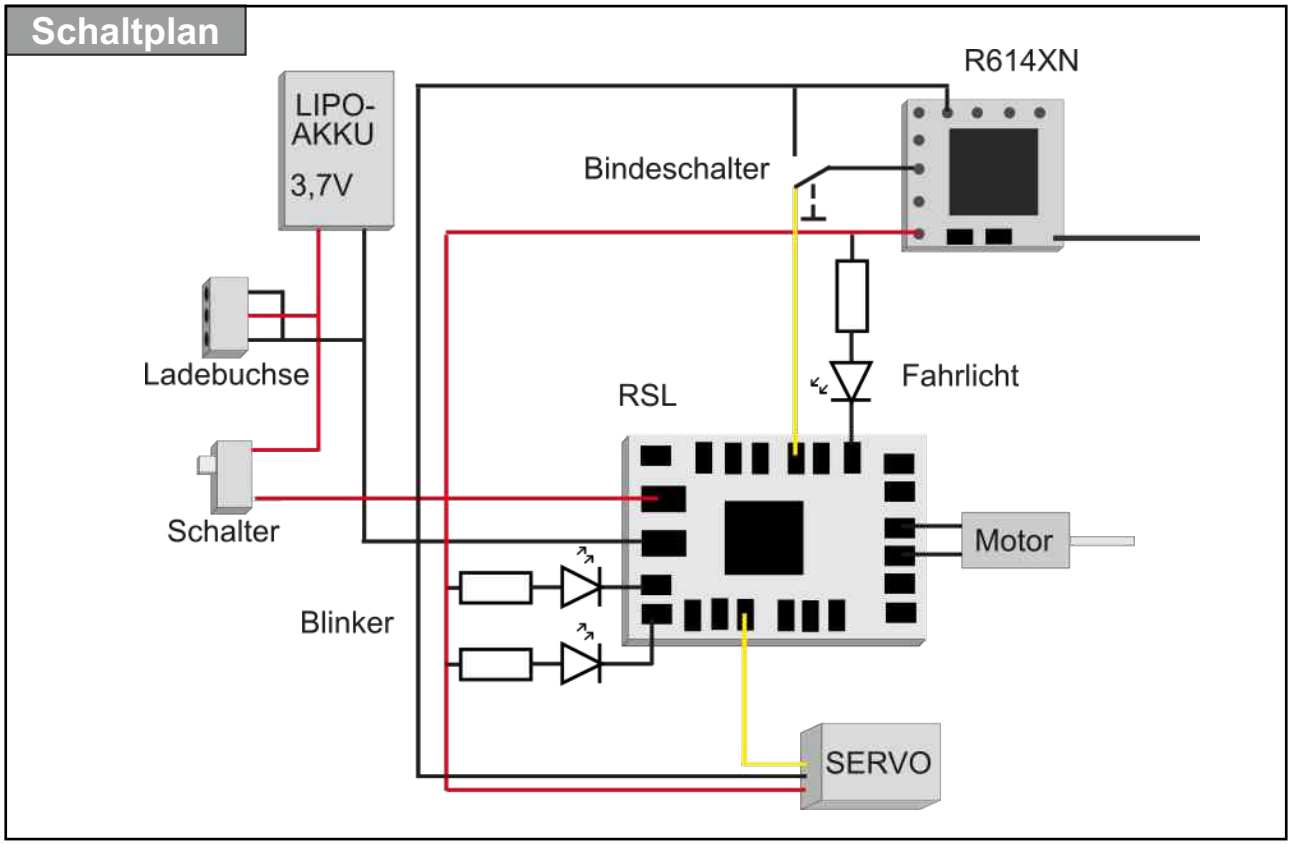

FUNKTION	KANAL		ANSCHLUSS	BEMERKUNGEN
	Kanal R614XN	RC32 SUMPPM		
Motor 1	1	3	800 mA	Prop. vor- rückwärts
Motor 2	3	1	800 mA	Prop. vor- rückwärts
Motor 3	4	4	800 mA	Prop. vor- rückwärts
Servo 1	1	3	PPM Ausgang	
Servo 2	2	1	PPM Ausgang	Rückstellung Blinker
Servo 3	3	2	PPM Ausgang	
Servo 4	4	4	PPM Ausgang	
Rundumlicht 1	5	5	10 mA	2 x links
Blinker rechts	5	5	10 mA	1 x rechts
Blinker links	5	5	10 mA	1 x links
Warnblinker	5	5	10 mA	2 x rechts
Rückfahrlicht	1	3	10 mA	autom. Motor 1
Bremslicht	1	3	10 mA	autom. Motor 1
Fahrlicht	6	6	10 mA	1 x links
Blitzer	6	6	10 mA	2 x links
Schalt 1	6	6	10 mA	1 x rechts
Schalt 2	6	6	10 mA	2 x rechts

- Änderungen und Irrtümer vorbehalten / Stand Oktober 2020 / Christian Repky ©

SOL-EXPERT group
Abt. 1zu87modellbau.de
Geschäftsführer: Christian Repky

Mehlisstrasse 19
88255 Baindt
Tel.: 07502 - 941150

Fax: 07502 - 94115-99
info@sol-expert-group.de
www.sol-expert-group.de